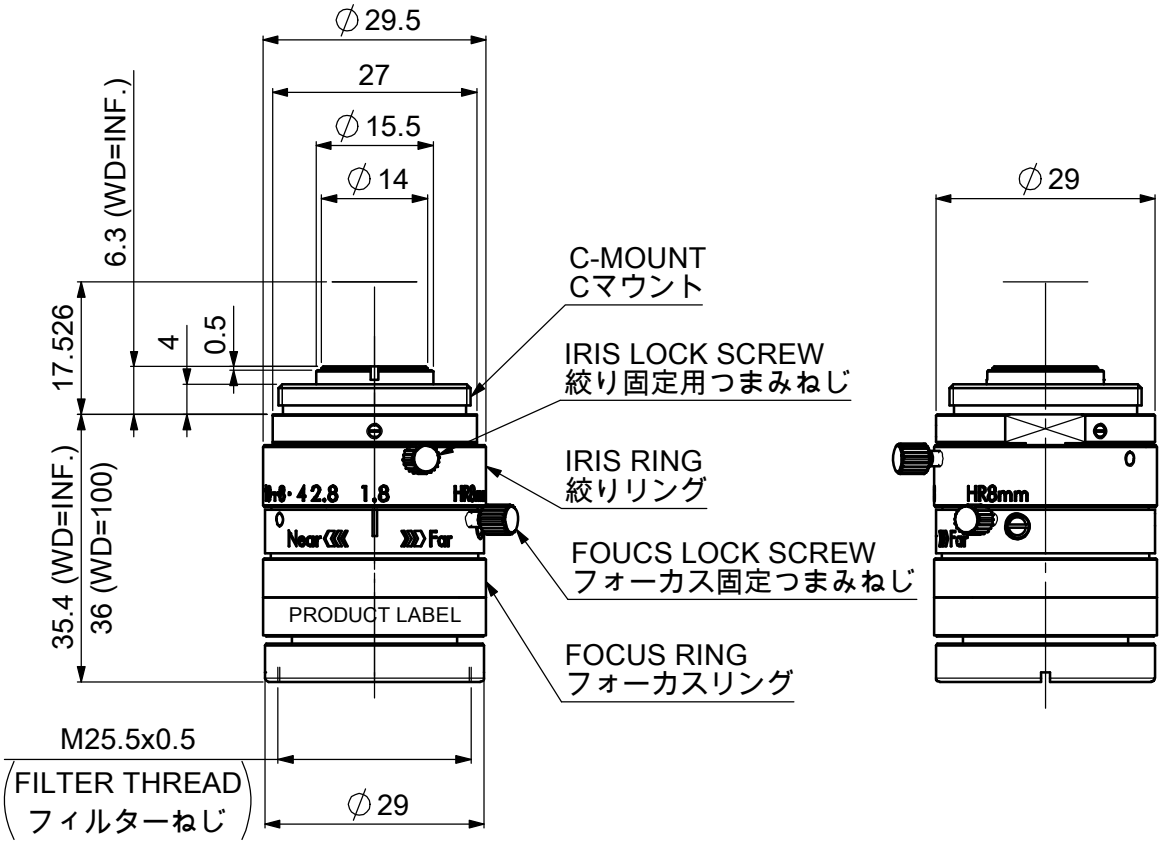

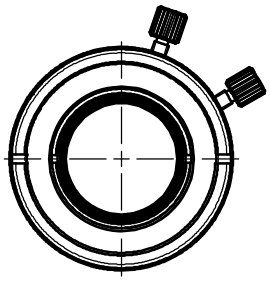

FOCUS LENGTH / 焦点距離：8mm
MAX. APERTURE RATIO / 最大口径比：1:1.8

Model Name : ML-M0818HR
MORITEX CORPORATION